PORTAS

P1

ESCALA 1:25

PORTA DE GIRO EM MADEIRA SEMI-OCA 0,90x2,10m COM ACABAMENTO MELAMÍNICO BRANCO, FECHADURA C/ ROSTO (CILINDRO E TRINCO TIPO TRAVE) E MAÇANETA ALAVANCA EM AÇO INOX

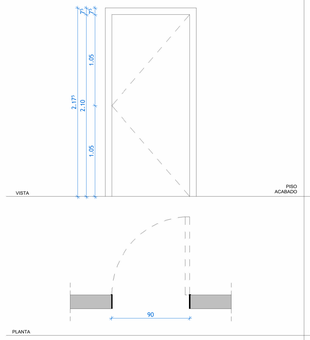

P2

ESCALA 1:25

PORTA PIVOTANTE DE VIDRO TEMPERADO, 2 FOLHAS DE 1,00x2,10m, ESPESSURA DE 12MM

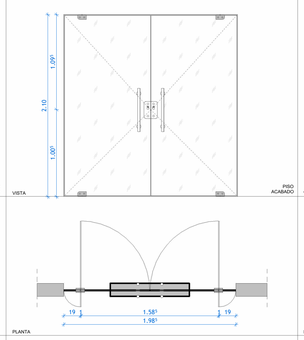

P3

ESCALA 1:25

PORTA PARA CENTRO RADIOLÓGICO, REVESTIDA DE LENÇOL DE CHUMBO DE 2MM, FECHADURA C/ ROSTO (CILINDRO E TRINCO TIPO TRAVE) E MAÇANETA ALAVANCA EM AÇO INOX

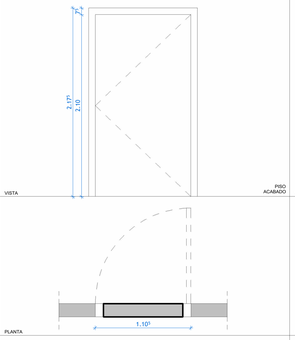

P4

ESCALA 1:25

PORTA DE GIRO, TIPO VENEZIANA, EM ALUMÍNIO, 0,80x2,10m ACABAMENTO ANODIZADO NATURAL, FECHADURA C/ ROSTO (CILINDRO E TRINCO TIPO TRAVE) E MAÇANETA ALAVANCA EM AÇO INOX

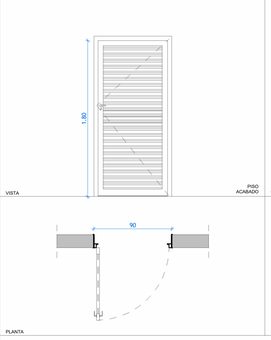

P5

ESCALA 1:25

PORTA DE GIRO, TIPO VENEZIANA, EM ALUMÍNIO, 0,80x2,10m ACABAMENTO ANODIZADO NATURAL, FECHADURA TIPO LIVRE OCUPADO

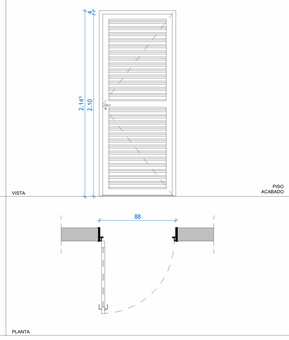

P7

ESCALA 1:25

PORTA DE GIRO EM MADEIRA SEMI-OCA 0,90x2,10m COM ACABAMENTO MELAMÍNICO BRANCO E FECHADURA ELETRÔNICA COM ID. FACIAL, MAÇANETA ALAVANCA EM AÇO INOX

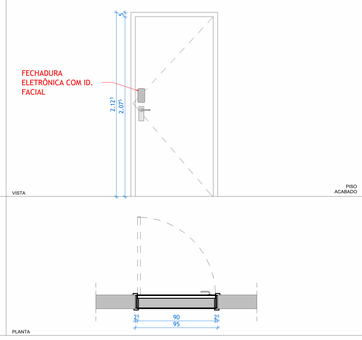

P9

ESCALA 1:25

PORTA DE MADEIRA PARA PINTURA, SEMI-OCA (LEVE OU MÉDIA), 0,80x2,10m, COM PLACA DE PROTEÇÃO DE IMPACTO EM ALUMÍNIO H=0,40m E PUXADOR HORIZONTAL 0,40m, FECHADURA C/ ROSTO (CILINDRO E TRINCO TIPO TRAVE) E MAÇANETA ALAVANCA EM AÇO INOX

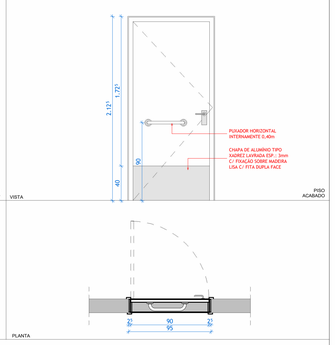

P10

ESCALA 1:25

PORTA HOSPITALAR/CLÍNICA, VAI E VEM, NA COR BRANCA, 1,60x2,10m, DUAS FOLHAS, COM VISOR EM VIDRO COM DIMENSÕES DE 0,20x0,80m, FECHADURA C/ ROSTO (CILINDRO E TRINCO TIPO TRAVE) E MAÇANETA ALAVANCA EM AÇO INOX

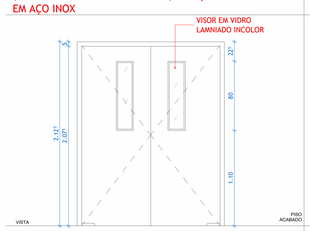

P11

ESCALA 1:25

PORTA DE GIRO EM MADEIRA SEMI-OCA 0,80x2,10m COM ACABAMENTO MELAMÍNICO BRANCO, FECHADURA C/ ROSTO (CILINDRO E TRINCO TIPO TRAVE) E MAÇANETA ALAVANCA EM AÇO INOX

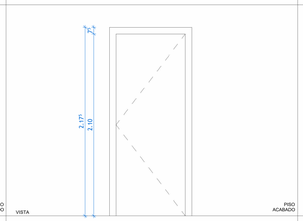

P12

ESCALA 1:25

PORTA DE GIRO EM MADEIRA SEMI-OCA 0,90x2,10m COM ACABAMENTO MELAMÍNICO BRANCO, FECHADURA C/ ROSTO (CILINDRO E TRINCO TIPO TRAVE) E MAÇANETA ALAVANCA EM AÇO INOX

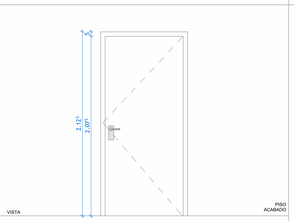

P13

ESCALA 1:25

PORTÃO EM FERRO CHUMBADO COM GRADIL, MALHA 20X5CM, DIMENSÕES DE 6,00x3,00m. FECHADURA DE SOBREPOR PARA PORTÃO, EM AÇO INOX COM ACABAMENTO CROMADO, CAIXA DE 100 MM, INCLUINDO CHAVE TIPO CILÍNDRO.

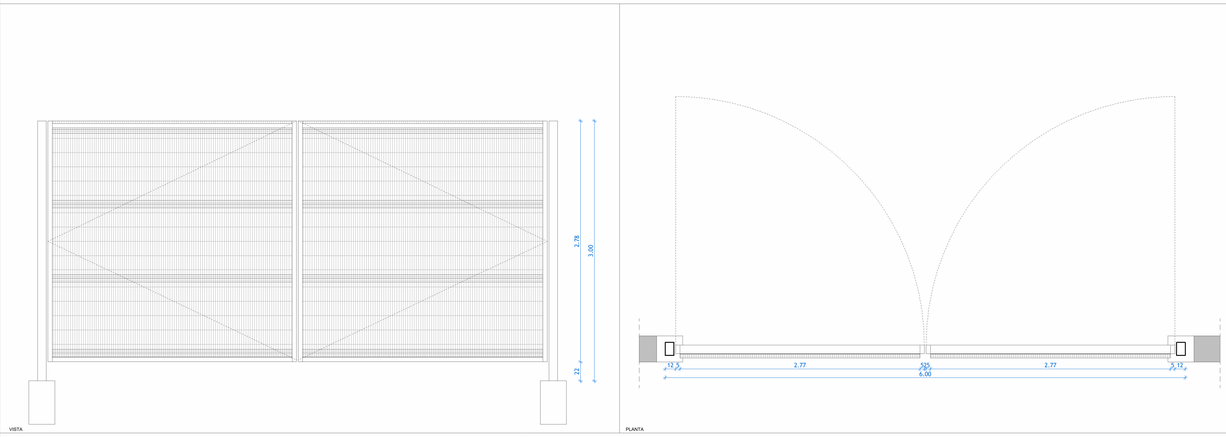

P14

ESCALA 1:25

PORTA DE GIRO, TIPO VENEZIANA, EM ALUMÍNIO, 1.00x1,60m ACABAMENTO ANODIZADO NATURAL, FECHADURA C/ ROSTO (CILINDRO E TRINCO TIPO TRAVE) E MAÇANETA ALAVANCA EM AÇO INOX

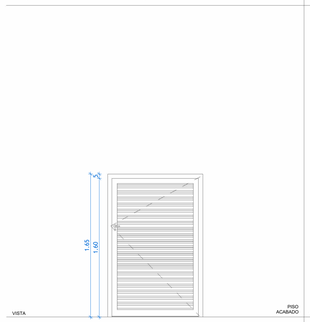

P15

ESCALA 1:25

PORTA DE GIRO EM MADEIRA SEMI-OCA 0,90x2,10m COM ACABAMENTO MELAMÍNICO BRANCO E FECHADURA ELETRÔNICA COM ID. FACIAL, MAÇANETA ALAVANCA EM AÇO INOX

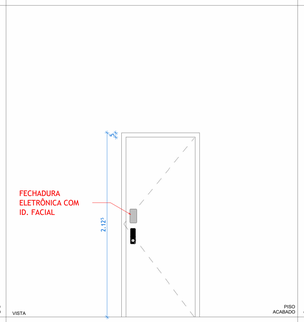

P16

ESCALA 1:25

PORTA DE GIRO EM MADEIRA SEMI-OCA 1,00x2,10m COM ACABAMENTO MELAMÍNICO BRANCO, FECHADURA C/ ROSTO (CILINDRO E TRINCO TIPO TRAVE) E MAÇANETA ALAVANCA EM AÇO INOX

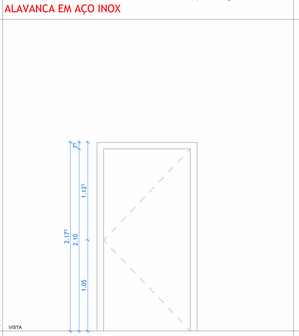

PELE DE VIDRO

ESCALA 1:25

PAINEL EM VIDRO INCOLOR TEMPERADO 8MM

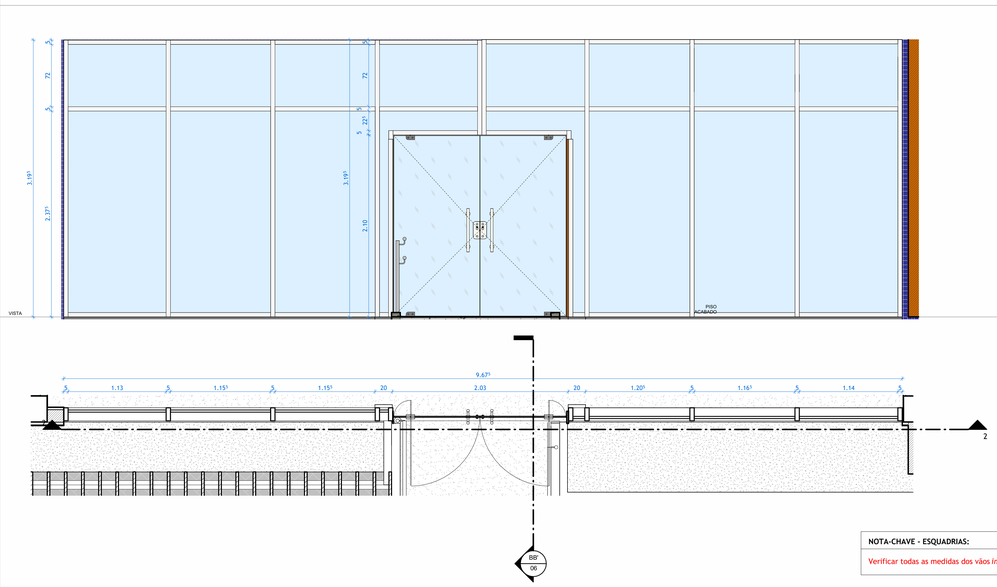

NOTA-CHAVE - ESQUADRIAS:

Verificar todas as medidas dos vãos *in loco* antes de executá-las.

GUARDA-CORPO

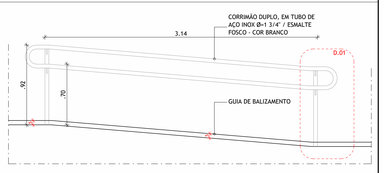

1 **DETALHAMENTO DE GUARDA-CORPO**
ESCALA ..... 1 : 25

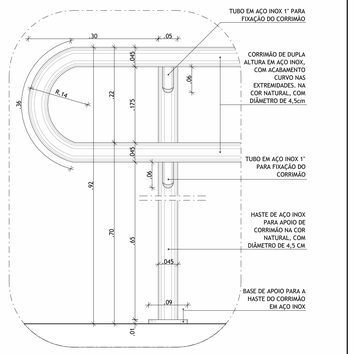

2 **D.01 - DETALHAMENTO DE GUARDA-CORPO**
ESCALA ..... 1 : 5

QUADRO DE ESPECIFICAÇÕES - PORTAS

BLOCO	REF.	LARG.	ALT.	DESCRIÇÃO	QNT.
CENTRAL	P1	0.90	2.10	PORTA DE GIRO EM MADEIRA SEMI-OCA 0.90x2.10m COM ACABAMENTO MELAMÍNICO BRANCO, FECHADURA C/ ROSETA (CILINDRO E TRINCO TIPO TRAVE) E MAÇANETA ALAVANCA EM AÇO INOX	15
CENTRAL	P2	1.00	2.10	PORTA PIVOTANTE DE VIDRO TEMPERADO, 2 FOLHAS DE 1.00x2.10m, ESPESSURA DE 12MM	2
CENTRAL	P3	1.10	2.10	PORTA PARA CENTRO RADIOLÓGICO, REVESTIDA DE LENÇOL DE CHUMBO DE 2MM; FECHADURA C/ ROSETA (CILINDRO E TRINCO TIPO TRAVE) E MAÇANETA ALAVANCA EM AÇO INOX	1
CENTRAL	P4	0.80	1.80	PORTA DE GIRO, TIPO VENEZIANA, EM ALUMÍNIO, 0.80x2.10m ACABAMENTO ANODIZADO NATURAL, FECHADURA TIPO LIVRE OCUPADO	4
ALOJAMENTO	P5	0.80	2.10	PORTA DE GIRO, TIPO VENEZIANA, EM ALUMÍNIO, 0.80x2.10m ACABAMENTO ANODIZADO NATURAL, FECHADURA C/ ROSETA (CILINDRO E TRINCO TIPO TRAVE) E MAÇANETA ALAVANCA EM AÇO INOX	4
CENTRAL	P5	0.80	2.10	PORTA DE GIRO, TIPO VENEZIANA, EM ALUMÍNIO, 0.80x2.10m ACABAMENTO ANODIZADO NATURAL, FECHADURA C/ ROSETA (CILINDRO E TRINCO TIPO TRAVE) E MAÇANETA ALAVANCA EM AÇO INOX	1
GUARITA	P5	0.80	2.10	PORTA DE GIRO, TIPO VENEZIANA, EM ALUMÍNIO, 0.80x2.10m ACABAMENTO ANODIZADO NATURAL, FECHADURA C/ ROSETA (CILINDRO E TRINCO TIPO TRAVE) E MAÇANETA ALAVANCA EM AÇO INOX	5
LIXEIRA	P5	0.80	2.10	PORTA DE GIRO, TIPO VENEZIANA, EM ALUMÍNIO, 0.80x2.10m ACABAMENTO ANODIZADO NATURAL, FECHADURA C/ ROSETA (CILINDRO E TRINCO TIPO TRAVE) E MAÇANETA ALAVANCA EM AÇO INOX	4
CENTRAL	2.00	0.90	2.10	PORTA DE GIRO EM MADEIRA SEMI-OCA 0.90x2.10m COM ACABAMENTO MELAMÍNICO BRANCO E FECHADURA ELETRÔNICA COM ID. FACIAL, MAÇANETA ALAVANCA EM AÇO INOX	6
CENTRAL	P9	0.90	2.10	PORTA DE MADEIRA PARA PINTURA, SEMI-OCA (LEVE OU MÉDIA), 0.90x2.10m, COM PLACA DE PROTEÇÃO DE IMPACTO EM ALUMÍNIO H=0.40m E PUXADOR HORIZONTAL 0.40m, FECHADURA C/ ROSETA (CILINDRO E TRINCO TIPO TRAVE) E MAÇANETA ALAVANCA EM AÇO INOX	5
CENTRAL	P10	1.60	2.10	PORTA HOSPITALAR/CLÍNICA, VAI E VEM, NA COR BRANCA, 1.60x2.10m, DUAS FOLHAS, COM VISOR EM VIDRO COM DIMENSÕES DE 0.20x0.80m, FECHADURA C/ ROSTO (CILINDRO E TRINCO TIPO TRAVE) E MAÇANETA ALAVANCA EM AÇO INOX	2
CENTRAL	P11	0.80	2.10	PORTA DE GIRO EM MADEIRA SEMI-OCA 0.80x2.10m COM ACABAMENTO MELAMÍNICO BRANCO, FECHADURA C/ ROSETA (CILINDRO E TRINCO TIPO TRAVE) E MAÇANETA ALAVANCA EM AÇO INOX	12
CENTRAL	P12	0.90	2.10	PORTA DE GIRO EM MADEIRA SEMI-OCA 0.90x2.10m COM ACABAMENTO MELAMÍNICO BRANCO, FECHADURA C/ ROSETA (CILINDRO E TRINCO TIPO TRAVE) E MAÇANETA ALAVANCA EM AÇO INOX	3
IMPLANTAÇÃO	P13	6.00	2.80	PORTÃO DE GIRO, 2 FOLHAS, COM GRADIL, MALHA 20X5CM, DIM. 5MM, PINTURA BRANCA, COM FECHADURA DE SOBREPOR	2
CENTRAL	P14	1.00	1.60	PORTA DE GIRO, TIPO VENEZIANA, EM ALUMÍNIO, 1.00x1.60m ACABAMENTO ANODIZADO NATURAL, FECHADURA C/ ROSETA (CILINDRO E TRINCO TIPO TRAVE) E MAÇANETA ALAVANCA EM AÇO INOX	1
CENTRAL	P15	0.80	2.10	PORTA DE GIRO EM MADEIRA SEMI-OCA 0.80x2.10m COM ACABAMENTO MELAMÍNICO BRANCO E FECHADURA ELETRÔNICA COM ID. FACIAL, MAÇANETA ALAVANCA EM AÇO INOX	2
CENTRAL	P16	1.00	2.10	PORTA DE GIRO EM MADEIRA SEMI-OCA 1.00x2.10m COM ACABAMENTO MELAMÍNICO BRANCO, FECHADURA C/ ROSETA (CILINDRO E TRINCO TIPO TRAVE) E MAÇANETA ALAVANCA EM AÇO INOX	1
Total geral					74

REV	DATA	DESCRIÇÃO
R06	09/05/2025	REVISÃO PARA ATENDIMENTO AS SOLICITAÇÕES FEITAS PELA CEHAB;
R05	11/04/2025	REVISÃO PARA ATENDIMENTO AS SOLICITAÇÕES FEITAS PELA CEHAB;
R04	06/03/2025	REVISÃO PARA ATENDIMENTO AS SOLICITAÇÕES FEITAS PELA CEHAB;
R03	17/02/2025	REVISÃO PARA ATENDIMENTO AS SOLICITAÇÕES FEITAS PELA CEHAB: 1. Ajustes de acessibilidade para atendimento à NBR 9050; 2. Ajustes para atendimento aos itens apontados no check-list enviado pela CEHAB; 3. Ajustes para atendimento aos itens apontados na planta falada enviada pela CEHAB;
R02	24/01/2025	REVISÃO PARA ATENDIMENTO AS SOLICITAÇÕES FEITAS PELA APEVISA: 1. Nomeclatura no WC Alojamento marqueira e guarita; 2. Representação do bebedouro na recepção; 3. Separar consultório de criança do das mulheres. AJUSTES NO PROJETO DE ARQUITETURA: 1.Inserção de peças sanitárias faltantes; 2. Criação das tabelas de quantitativos; 3. Especificação dos materiais e itens; 4. Ajustes das tags de piso, parede, teto; 5. Inserção das tags de louças, metais, acessórios e bancadas; 6. Ajuste no WC Consult. Criança e WC Consult. Adultos; 7. Inserção de saboneteira, papeleira e lixeiras; 8. Ajustes no forro para alojamento das máquinas de exaustão/refrigeração; 9. Inserção de duchas higiênicas; 10. Inserção de piso tátil; 11. Ajustes no carimbo; 12. Inserção de detalhamento de esquadrias, bancadas e áreas molhadas
R01	27/12/2024	REVISÃO PARA ATENDIMENTO AS SOLICITAÇÕES FEITAS PELA APEVISA
R00	05/12/2024	EMISSÃO INICIAL

Secretaria de Projetos Estratégicos

GOVERNO DO ESTADO DE PERNAMBUCO
SECRETARIA DE PROJETOS ESTRATÉGICOS DO ESTADO DE PERNAMBUCO

OBJETO:
CONSTRUÇÃO DO COMPLEXO DA POLÍCIA CIENTÍFICA, LOCALIZADO NO MUNICÍPIO DE FLORESTA - PE

CONTRATANTE: SECRETARIA DE DEFESA SOCIAL - SDS
CONTRATADA: SECRETARIA DE PROJETOS ESTRATÉGICOS - SEPE

LOCALIZAÇÃO: FLORESTA - RUA MANOEL CORNÉLIO DA SILVA - 56400-000

PROPRIETÁRIO:
SDS - SECRETARIA DE DEFESA SOCIAL
CNPJ: 02.960.04/0/0001-00

RESPONSÁVEL TÉCNICO:
NOME: IRMA CAETANO DE HOLANDA LINS
CAU-PE: A46249-7

PROJETISTAS:

Fernanda Ventura
Documento assinado digitalmente
JOSE RENATTO LIBERATO DA SILVA
Data: 14/07/2025 14:16:14-0300
Verifique em https://validar.iti.gov.br

Renatto Liberato — CAU: nº A260526-0 PE
João Wanderley — CAU: nº A965245-1 PE
Willyane Fernanda — CAU: nº A3046943 PE

DISCIPLINA: PROJETO DE ARQUITETURA - COMPLEXO DA POLÍCIA CIENTÍFICA
ETAPA: EXECUTIVO
CONTEÚDO: DETALHAMENTO DE ESQUADRIAS - PORTAS
PRANCHA: 17/17 R06
ESCALA: Como indicado
DATA: 09/05/25
CODIFICAÇÃO: GOVPE-SPP-FLO-L00-CPCIENT-GER-PE-ARQ-P000